Montage-Anleitung

Norm-Details

Detail B 20

vertikale Verbindung

Stellschrauben tragen nur ein Element !

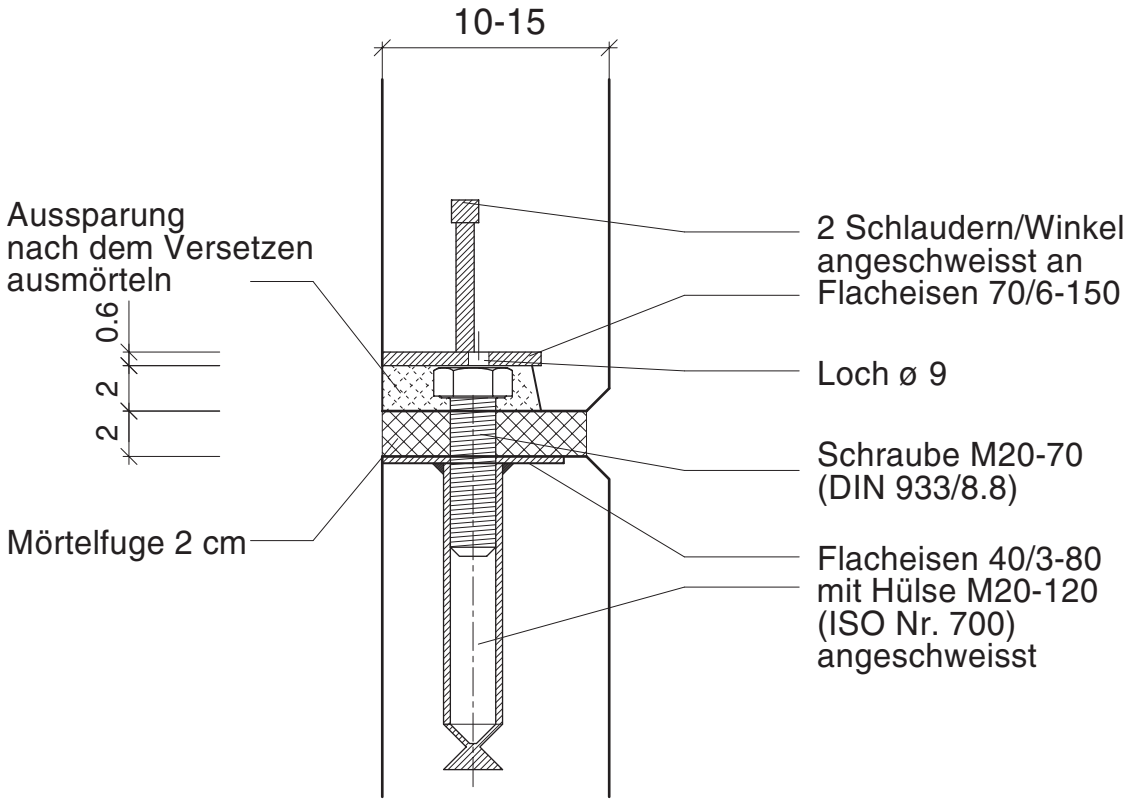

Element AG Veltheim
Industriestrasse 10
5106 Veltheim
Telefon 056 463 64 64
Fax 056 463 64 65
E-Mail eagv@element.ch